primusvital 2.1

LA NUOVA GENERAZIONE DI PROTEZIONE ANTICALCARE

EFFICACE. SICURO. ECOLOGICAMENTE SOSTENIBILE.

NOVITA'

EFFETTO BOOSTER

MAGGIORE EFFICACIA PER UNA NATURALE PROTEZIONE CONTRO IL CALCARE

Display informativo
Facile lettura dei dati relativi a capacità residua, portata in volume e avviso manutenzione.

Nuovo controller
Trattamento dell'acqua migliorato – in particolare per le piccole quantità.

Valori aggiunti della rivitalizzazione
Gusto di acqua pura e protezione dalla corrosione attraverso creazione di turbolenze e tecnologie di magnetizzazione.

Facile montaggio e manutenzione
Si adatta a qualsiasi contesto e i componenti principali sono più facilmente accessibili.

Più contenuto per un maggiore effetto stabilizzante
Crea maggiori nuclei di cristallizzazione per stabilizzare ancora più calcare nell'acqua

Nuovo design
Restyling del display e del corpo del dispositivo con finitura di alta qualità.

DVGW CERT

perma-trade
TRATTAMENTO ACQUA PREMIUM

IN BREVE.

Protezione sostenibile dell'impianto
Protezione contro danni da calcare, corrosione e mantenimento della miglior efficienza energetica, anche a temperature elevate.

Mantenimento della qualitá naturale dell'acqua
Protezione dal calcare senza l'utilizzo di sostanze chimiche, per non alterare il contento dei minerali naturali.

Effetto Booster
Maggiore efficacia per una protezione naturale contro il calcare.

Rivitalizzazione dell'acqua potabile
Ottimizzazione della qualità dell'acqua potabile attraverso creazione di turbolenze e tecnologie di magnetizzazione.

Service-Reminder
Spie visive e acustiche segnalano quando sostituire l'unità attiva.

Migliore pulizia dei residui di calcare
Pulizia facilitata di bagno, cucina, ecc.

Prezzo calcolabile ed economico
Minor consumo energetico e costi fissi (anche di manutenzione).

Facile installazione
Non è necessaria l'alimentazione trifase né il collegamento alle acque di scarico.

DATI TECNICI

Filettatura di collegamento d1	DN	25
	pollici	1 fil. esterno
Portata minima in l/min		1
Portata massima in l/min		34
Portata massima in m^3/h		2
Perdita di carico per portata max in bar		0,4
Potenza assorbita in W		40
Stand-by in W		0,9
Dimensione b1 in mm		390
Dimensione b2 in mm		485
Dimensione h1 in mm		512
Dimensione h2 in mm		832
Dimensione t in mm		235
Peso in kg		16,5
Unità abitative max.		1

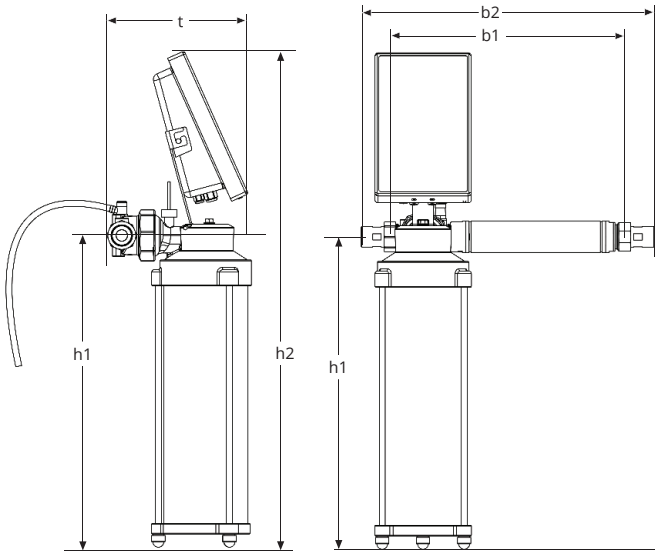

Contattaci per maggiori informazioni

perma-trade italia s.r.l. - Via C. Maffei, 3 - 38089 Darzo (TN)
Tel. 0465 684790 - www.perma-trade.it - info@perma-tradeitalia.it